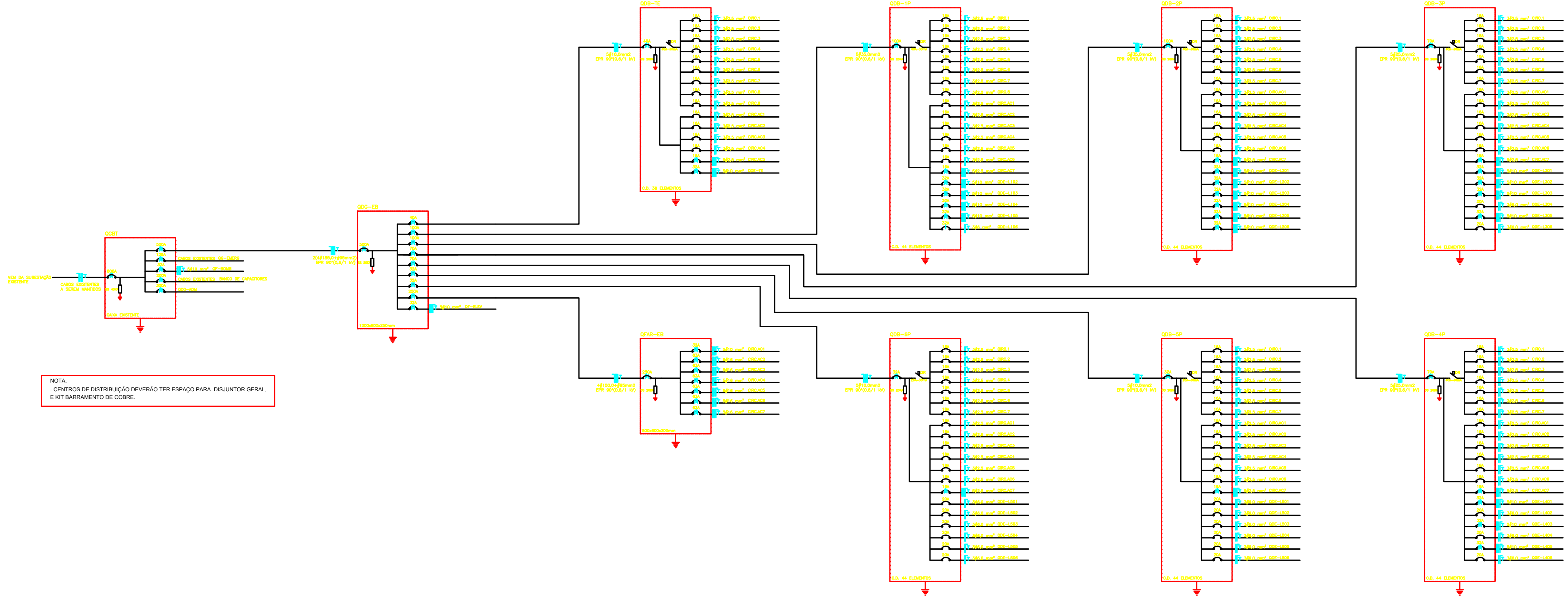

NOTA:
- CENTROS DE DISTRIBUIÇÃO DEVERÃO TER ESPAÇO PARA DISJUNTOR GERAL, E KIT BARRAMENTO DE COBRE.

NOTAS:

- TUBULAÇÕES NÃO COTADAS MÍNIMO 3/4". ELETROCALHA NÃO COTADAS #100x100mm.
- TUBULAÇÕES QUANDO NÃO INDICADAS SERÃO DE PVC RÍGIDO.
- LUMINÁRIAS FLUORESCENTE DEVERÃO UTILIZAR REATORES ELETRÔNICO AFP.
- CONDUTORES NÃO COTADOS SERÃO DE #2,5mm2. VIDE QUADROS DE CARGAS.
- UTILIZAR PADRONIZAÇÃO DE CORES PARA CABEAÇÃO: FASE R - PRETO, FASE S - CINZA, FASE T - VERMELHO , NEUTRO - AZUL CLARO E TERRA - VERDE C/ FAIXA AMARELA.
- CONDUTORES TERÃO ISOLAÇÃO EM COMPOSTO TERMOPLÁSTICO POLIOLEFÍNICO, NÃO HALOGENADO 70°C/750V, (NBR NM 280 e NBR 13248).
- DEVERÃO UTILIZAR CABOS DO TIPO EPR 90° 0,6/1kV CLASSE 5 PARA ALIMENTAÇÃO DOS QUADROS.
- NOS QUADROS DE DISTRIBUIÇÃO, SERÃO INSTALADOS SUPRESSORES DE SURTO, TIPO MODULAR, 1 POR FASE E UM POR NEUTRO, 275V.
- DISJUNTORES UTILIZADOS NOS QDC'S, e QDE's, SERÃO EM CAIXA MOLDADA, CONFORME PADRÃO EUROPEU(NBR IEC 60898 OU NBR IEC 60947-2).
- TODOS OS QUADROS DEVERÃO SER IDENTIFICADOS EXTERNA E INTERNAMENTE FIXAR NAS TAMPAS INTERNAS RELAÇÃO DE CARGAS E RESPECTIVOS DISJUNTORES E DIAGRAMA UNIFILAR.
- TODOS OS QUADROS RECEBERÃO ATERRAMENTO DO BARRAMENTO DE EQUALIZAÇÃO PRINCIPAL(BEP).
- OS QUADROS SERÃO CONFORME NBR/IEC - 60439-1, 60439-3 E 60208, TIPO COMANDO, IP 55, COM MANOPLA PARA ABERTURA DA PORTA, TAMPA INTERNA DE MONTAGEM E DEMAIS DETALHES INDICADOS EM PROJETO.
- TODOS OS SERVIÇOS DEVERÃO SER EXECUTADO POR EMPRESA COM EXPERIÊNCIA COMPROVADA, COM MÃO-DE-OBRA E E FERRAMENTAL EM COMFORMIDADE COM A NR-10.
- TODAS AS PARTES METÁLICAS DEVERÃO SER EQUIPOTENCIALIZADAS (ELETRODUTOS, ESTRUTURAS METÁLICAS DO FORRO E TELHADO, VENEZIANAS E ESQUADRIAS METÁLICAS).

NOTAS DE ADVERTÊNCIA:

(ESTAS NOTAS DEVERÃO SER TRANSCRITAS E FIXADAS EM CADA QUADRO DE DISTRIBUIÇÃO)

1) QUANDO UM DISJUNTOR OU FUSÍVEL ATUA, DESLIGANDO ALGUM CIRCUITO OU A INSTALAÇÃO INTEIRA, A CAUSA PODE SER UMA SOBRECARGA OU UM CURTO–CIRCUITO. DESLIGAMENTOS FREQUENTES SÃO SINAL DE SOBRECARGA. POR ISSO, NUNCA TROQUE SEUS DISJUNTORES OU FUSÍVEIS POR OUTROS DE MAIOR CORRENTE (MAIOR AMPERAGEM) SIMPLESMENTE. COMO REGRA, A TROCA DE UM DISJUNTOR OU FUSÍVEL POR OUTRO DE MAIOR CORRENTE REQUER , ANTES, A TROCA DOS FIOS E CABOS ELÉTRICOS, POR OUTROS DE MAIOR SECÇÃO (BITOLA).

2) DA MESMA FORMA, NUNCA DESATIVE OU REMOVA A CHAVE AUTOMÁTICA DE PROTEÇÃO CONTRA CHOQUES ELÉTRICOS (DISPOSITIVO DR), MESMO EM CASO DE DESLIGAMENTOS SEM CAUSA APARENTE. SE OS DESLIGAMENTOS FOREM FREQÜENTES E, PRINCIPALMENTE, SE AS TENTATIVAS DE RELIGAR A CHAVE NÃO TIVEREM ÊXITO, ISSO SIGNIFICA, MUITO PROVAVELMENTE QUE A INSTALAÇÃO ELÉTRICA APRESENTA ANOMALIAS INTERNAS, QUE SÓ PODEM SER IDENTIFICADAS E CORRIGIDAS POR PROFISSIONAIS QUALIFICADOS.
A DESATIVAÇÃO OU REMOÇÃO DA CHAVE SIGNIFICA A ELIMINAÇÃO DE PROTEÇÃO CONTRA CHOQUES ELÉTRICOS E RISCO DE VIDA PARA OS USUÁRIOS DA INSTALAÇÃO.

QUADRO DE CARGAS - QDB-TE

Circuitos	ILUMINAÇÃO (W) IN	FC	LED	FT	Tomadas (W)		Tensão (V)	Carga (W)	FP	Carga (VA)	I(A)	Fase (W) A	B	C	Prot. Disj. (A)	Fiação (mm²)	Observações
	60	26	37	14	100	300											
1			16				220	592.00	0.92	643.48	2.69	592.00			16	2.5	Iluminação
2		4	16				220	592.00	0.92	643.48	2.69		592.00		16	2.5	Iluminação
3		5	16				220	592.00	0.92	643.48	2.69			592.00	16	2.5	Iluminação
4					10		220	1.000.00	0.92	1.086.96	4.55	1.000.00			16	2.5	Iluminação
5					8		220	800.00	0.92	869.57	3.64		800.00		16	2.5	Tomadas Gerais
6					7		220	700.00	0.92	760.87	3.18			700.00	16	2.5	Tomadas Gerais
7					5		220	500.00	0.92	543.48	2.27	500.00			16	2.5	Tomadas Gerais
8					3		220	300.00	0.92	326.09	1.36		300.00		16	2.5	Iluminação de Emergência
9		12					220	312.00	0.92	339.13	1.42			312.00	16	2.5	Iluminação
AC1							220	124.00	0.85	145.88	0.56	124.00			16	2.5	Unidades Evaporadoras
AC2							220	126.00	0.85	148.24	0.57		126.00		16	2.5	Unidades Evaporadoras
AC3							220	126.00	0.85	148.24	0.57			126.00	16	2.5	Unidades Evaporadoras
AC4							220	103.00	0.85	121.18	0.47		103.00		16	2.5	Unidades Evaporadoras
AC5							380	120.00	0.85	141.18	0.18	40.00	40.00	40.00	16	2.5	Gabinete de Ventilação
QDE-TE							380	10.800.00	0.92	11.739.13	16.43	3.600.00	3.900.00	3.300.00	32	10.0	QDE-TE
Soma	0	21	48	0	33	0	380	16.787.00		18.300.36	25.54	5.856.00	5.861.00	5.070.00	40	16.0	Geral

QUADRO DE CARGAS - QDB-1P

Circuitos	ILUMINAÇÃO (W) IN	FC	LED	FT	Tomadas (W)		Tensão (V)	Carga (W)	FP	Carga (VA)	I(A)	Fase (W) A	B	C	Prot. Disj. (A)	Fiação (mm²)	Observações
	60	26	37	14	100	300											
1			16				220	592.00	0.92	643.48	2.69		592.00		16	2.5	Iluminação
2			16				220	592.00	0.92	643.48	2.69		592.00		16	2.5	Iluminação
3			16				220	592.00	0.92	643.48	2.69			592.00	16	2.5	Iluminação
4			7				220	259.00	0.92	281.52	1.18		259.00		16	2.5	Iluminação
5					7		220	700.00	0.92	760.87	3.18			700.00	16	2.5	Tomadas Gerais
6					8		220	800.00	0.92	869.57	3.64			800.00	16	2.5	Tomadas Gerais
7					3		220	300.00	0.92	326.09	1.36			300.00	16	2.5	Tomadas Gerais
8					3		220	300.00	0.92	326.09	1.36			300.00	16	2.5	Iluminação de Emergência
AC1							220	280.00	0.85	329.41	1.27		280.00		16	2.5	Unidade Evaporadora
AC2							220	103.00	0.85	121.18	0.47			280.00	16	2.5	Unidade Evaporadora
AC3							220	280.00	0.85	329.41	1.27	103.00			16	2.5	Unidade Evaporadora
AC4							220	280.00	0.85	329.41	1.27		280.00		16	2.5	Unidade Evaporadora
AC5							220	126.00	0.85	148.24	0.57			126.00	16	2.5	Unidade Evaporadora
AC6							220	280.00	0.85	329.41	1.27			280.00	16	2.5	Unidade Evaporadora
AC7							380	370.00	0.85	435.29	0.56	124.00	123.00	123.00	16	2.5	Gabinete de Ventilação
QDE-L102							380	9.600.00	0.92	10.434.78	14.60	3.300.00	3.300.00	3.000.00	32	10.0	QDE-L102
QDE-L103							380	9.600.00	0.92	10.434.78	14.60	3.300.00	3.300.00	3.000.00	32	10.0	QDE-L103
QDE-L104							380	9.600.00	0.92	10.434.78	14.60	3.300.00	3.300.00	3.000.00	32	10.0	QDE-L104
QDE-L105							380	9.600.00	0.92	10.434.78	14.60	3.300.00	3.300.00	3.000.00	32	10.0	QDE-L105
QDE-L106							380	3.000.00	0.92	3.260.87	4.56	3.000.00			32	6.0	QDE-L106
Soma	0	0	55	0	21	0	380	47.254.00		51.516.92	71.88	16.427.00	15.326.00	15.501.00	100	35.0	Geral

QUADRO DE CARGAS - QDB-2P

Circuitos	ILUMINAÇÃO (W) IN	FC	LED	FT	Tomadas (W)		Tensão (V)	Carga (W)	FP	Carga (VA)	I(A)	Fase (W) A	B	C	Prot. Disj. (A)	Fiação (mm²)	Observações
	60	26	37	14	100	300											
1			16				220	592.00	0.92	643.48	2.69	592.00			16	2.5	Iluminação
2			16				220	592.00	0.92	643.48	2.69		592.00		16	2.5	Iluminação
3			16				220	592.00	0.92	643.48	2.69			592.00	16	2.5	Iluminação
4			7				220	259.00	0.92	281.52	1.18			259.00	16	2.5	Iluminação
5					8		220	800.00	0.92	869.57	3.64		800.00		16	2.5	Tomadas Gerais
6					7		220	700.00	0.92	760.87	3.18			700.00	16	2.5	Tomadas Gerais
7					3		220	300.00	0.92	326.09	1.36	300.00			16	2.5	Iluminação de Emergência
AC1							220	280.00	0.85	329.41	1.27		280.00		16	2.5	Unidade Evaporadora
AC2							220	280.00	0.85	329.41	1.27			280.00	16	2.5	Unidade Evaporadora
AC3							220	280.00	0.85	329.41	1.27			280.00	16	2.5	Unidade Evaporadora
AC4							220	280.00	0.85	329.41	1.27		280.00		16	2.5	Unidade Evaporadora
AC5							220	280.00	0.85	329.41	1.27			280.00	16	2.5	Unidade Evaporadora
AC6							220	280.00	0.85	329.41	1.27	280.00			16	2.5	Unidade Evaporadora
AC7							380	370.00	0.85	435.29	0.56	124.00	123.00	123.00	16	2.5	Gabinete de Ventilação
QDE-L201							380	9.600.00	0.92	10.434.78	14.60	3.300.00	3.300.00	3.000.00	32	10.0	QDE-L201
QDE-L202							380	9.600.00	0.92	10.434.78	14.60	3.300.00	3.300.00	3.000.00	32	10.0	QDE-L202
QDE-L203							380	9.600.00	0.92	10.434.78	14.60	3.300.00	3.300.00	3.000.00	32	10.0	QDE-L203
QDE-L204							380	6.600.00	0.92	7.173.91	10.04	2.400.00	1.800.00	2.400.00	32	10.0	QDE-L204
QDE-L205							380	9.600.00	0.92	10.434.78	14.60	3.300.00	3.300.00	3.000.00	32	10.0	QDE-L205
QDE-L206							380	9.600.00	0.92	10.434.78	14.60	3.600.00	3.000.00	3.000.00	32	10.0	QDE-L206
Soma	0	0	55	0	18	0	380	60.485.00		65.928.07	92.01	20.496.00	20.075.00	19.914.00	100	35.0	Geral

QUADRO DE CARGAS - QDB-3P

Circuitos	ILUMINAÇÃO (W) IN	FC	LED	FT	Tomadas (W)		Tensão (V)	Carga (W)	FP	Carga (VA)	I(A)	Fase (W) A	B	C	Prot. Disj. (A)	Fiação (mm²)	Observações
	60	26	37	14	100	300											
1			16				220	592.00	0.92	643.48	2.69	592.00			16	2.5	Iluminação
2			16				220	592.00	0.92	643.48	2.69		592.00		16	2.5	Iluminação
3			16				220	592.00	0.92	643.48	2.69			592.00	16	2.5	Iluminação
4			7				220	259.00	0.92	281.52	1.18	259.00			16	2.5	Iluminação
5					8		220	800.00	0.92	869.57	3.64		800.00		16	2.5	Tomadas Gerais
6					7		220	700.00	0.92	760.87	3.18			700.00	16	2.5	Tomadas Gerais
7					3		220	300.00	0.92	326.09	1.36	300.00			16	2.5	Iluminação de Emergência
AC1							220	280.00	0.85	329.41	1.27			280.00	16	2.5	Unidade Evaporadora
AC2							220	280.00	0.85	329.41	1.27			280.00	16	2.5	Unidade Evaporadora
AC3							220	280.00	0.85	329.41	1.27	280.00			16	2.5	Unidade Evaporadora
AC4							220	280.00	0.85	329.41	1.27	280.00			16	2.5	Unidade Evaporadora
AC5							220	280.00	0.85	329.41	1.27			280.00	16	2.5	Unidade Evaporadora
AC6							220	280.00	0.85	329.41	1.27	280.00			16	2.5	Unidade Evaporadora
AC7							380	550.00	0.85	647.06	0.84	184.00	183.00	183.00	16	2.5	Gabinete de Ventilação
QDE-L301							380	9.600.00	0.92	10.434.78	14.60	3.300.00	3.300.00	3.000.00	32	10.0	QDE-L301
QDE-L302							380	9.600.00	0.92	10.434.78	14.60	3.300.00	3.300.00	3.000.00	32	10.0	QDE-L302
QDE-L303							380	9.600.00	0.92	10.434.78	14.60	3.300.00	3.300.00	3.000.00	32	10.0	QDE-L303
QDE-L304							220	1.000.00	0.92	1.086.96	4.55		1.000.00		20	6.0	QDE-L304
QDE-L305							380	9.600.00	0.92	10.434.78	14.60	3.300.00	3.300.00	3.000.00	32	10.0	QDE-L305
QDE-L306							220	1.000.00	0.92	1.086.96	4.55			1.000.00	20	6.0	QDE-L306
Soma	0	0	55	0	18	0	380	46.465.00		50.705.05	70.68	15.375.00	15.775.00	15.315.00	70	25.0	Geral

QUADRO DE CARGAS - QDB-4P

Circuitos	ILUMINAÇÃO (W) IN	FC	LED	FT	Tomadas (W)		Tensão (V)	Carga (W)	FP	Carga (VA)	I(A)	Fase (W) A	B	C	Prot. Disj. (A)	Fiação (mm²)	Observações
	60	26	37	14	100	300											
1			16				220	768.00	0.92	834.78	3.49	592.00			16	2.5	Iluminação
2			16				220	768.00	0.92	834.78	3.49		592.00		16	2.5	Iluminação
3			16				220	768.00	0.92	834.78	3.49			592.00	16	2.5	Iluminação
4			7				220	259.00	0.92	281.52	1.18	259.00			16	2.5	Iluminação
5					8		220	800.00	0.92	869.57	3.64		800.00		16	2.5	Tomadas Gerais
6					7		220	700.00	0.92	760.87	3.18			700.00	16	2.5	Tomadas Gerais
7					3		220	300.00	0.92	326.09	1.36			300.00	16	2.5	Iluminação de Emergência
AC1							220	280.00	0.85	329.41	1.27		280.00		16	2.5	Unidade Evaporadora
AC2							220	280.00	0.85	329.41	1.27			280.00	16	2.5	Unidade Evaporadora
AC3							220	280.00	0.85	329.41	1.27	280.00			16	2.5	Unidade Evaporadora
AC4							220	280.00	0.85	329.41	1.27			280.00	16	2.5	Unidade Evaporadora
AC5							220	280.00	0.85	329.41	1.27			280.00	16	2.5	Unidade Evaporadora
AC6							220	280.00	0.85	329.41	1.27	280.00			16	2.5	Unidade Evaporadora
AC7							380	550.00	0.85	647.06	0.84	184.00	183.00	183.00	16	2.5	Gabinete de Ventilação
QDE-L401							380	9.600.00	0.92	10.434.78	14.60	3.300.00	3.300.00	3.000.00	32	10.0	QDE-L401
QDE-L402							220	1.000.00	0.92	1.086.96	4.55		1.000.00		20	6.0	QDE-L402
QDE-L403							380	9.600.00	0.92	10.434.78	14.60	3.300.00	3.300.00	3.000.00	32	10.0	QDE-L403
QDE-L404							220	1.000.00	0.92	1.086.96	4.55			1.000.00	20	6.0	QDE-L404
QDE-L405							380	9.600.00	0.92	10.434.78	14.60	3.300.00	3.300.00	3.000.00	32	10.0	QDE-L405
QDE-L406							220	1.000.00	0.92	1.086.96	4.55	1.000.00			20	6.0	QDE-L406
Soma	0	0	55	0	18	0	380	38.393.00		41.931.14	58.40	12.495.00	12.755.00	12.615.00	70	25.0	Geral

QUADRO DE CARGAS - QDB-5P

Circuitos	ILUMINAÇÃO (W) IN	FC	LED	FT	Tomadas (W)		Tensão (V)	Carga (W)	FP	Carga (VA)	I(A)	Fase (W) A	B	C	Prot. Disj. (A)	Fiação (mm²)	Observações
	60	26	37	14	100	300											
1			16				220	592.00	0.92	643.48	2.69	592.00			16	2.5	Iluminação
2			16				220	592.00	0.92	643.48	2.69		592.00		16	2.5	Iluminação
3			16				220	592.00	0.92	643.48	2.69			592.00	16	2.5	Iluminação
4			7				220	259.00	0.92	281.52	1.18	259.00			16	2.5	Iluminação
5					8		220	800.00	0.92	869.57	3.64		800.00		16	2.5	Tomadas Gerais
6					7		220	700.00	0.92	760.87	3.18			700.00	16	2.5	Tomadas Gerais
7					3		220	300.00	0.92	326.09	1.36	300.00			16	2.5	Iluminação de Emergência
AC1							220	280.00	0.85	329.41	1.27		280.00		16	2.5	Unidade Evaporadora
AC2							220	280.00	0.85	329.41	1.27			280.00	16	2.5	Unidade Evaporadora
AC3							220	280.00	0.85	329.41	1.27	280.00			16	2.5	Unidade Evaporadora
AC4							220	280.00	0.85	329.41	1.27		280.00		16	2.5	Unidade Evaporadora
AC5							220	280.00	0.85	329.41	1.27			280.00	16	2.5	Unidade Evaporadora
AC6							220	280.00	0.85	329.41	1.27	280.00			16	2.5	Unidade Evaporadora
AC7							380	550.00	0.85	647.06	0.84	184.00	183.00	183.00	16	2.5	Gabinete de Ventilação
QDE-L501							220	1.000.00	0.92	1.086.96	4.55		1.000.00		20	6.0	QDE-L501
QDE-L502							220	1.000.00	0.92	1.086.96	4.55			1.000.00	20	6.0	QDE-L502
QDE-L503							220	1.000.00	0.92	1.086.96	4.55	1.000.00			20	6.0	QDE-L503
QDE-L504							220	1.000.00	0.92	1.086.96	4.55		1.000.00		20	6.0	QDE-L504
QDE-L505							220	1.000.00	0.92	1.086.96	4.55			1.000.00	20	6.0	QDE-L505
QDE-L506							220	1.000.00	0.92	1.086.96	4.55	1.000.00			20	6.0	QDE-L506
Soma	0	0	55	0	18	0	380	12.065.00		13.313.75	18.35	3.895.00	4.135.00	4.035.00	32	10.0	Geral

QUADRO DE CARGAS - QDB-6P

Circuitos	ILUMINAÇÃO (W) IN	FC	LED	FT	Tomadas (W)		Tensão (V)	Carga (W)	FP	Carga (VA)	I(A)	Fase (W) A	B	C	Prot. Disj. (A)	Fiação (mm²)	Observações
	60	26	37	14	100	300											
1			16				220	592.00	0.92	643.48	2.69	592.00			16	2.5	Iluminação
2			16				220	592.00	0.92	643.48	2.69		592.00		16	2.5	Iluminação
3			16				220	592.00	0.92	643.48	2.69			592.00	16	2.5	Iluminação
4			7				220	259.00	0.92	281.52	1.18	259.00			16	2.5	Iluminação
5					8		220	800.00	0.92	869.57	3.64		800.00		16	2.5	Tomadas Gerais
6					7		220	700.00	0.92	760.87	3.18			700.00	16	2.5	Tomadas Gerais
7					3		220	300.00	0.92	326.09	1.36	300.00			16	2.5	Iluminação de Emergência
AC1							220	280.00	0.85	329.41	1.27		280.00		16	2.5	Unidade Evaporadora
AC2							220	280.00	0.85	329.41	1.27			280.00	16	2.5	Unidade Evaporadora
AC3							220	280.00	0.85	329.41	1.27	280.00			16	2.5	Unidade Evaporadora
AC4							220	280.00	0.85	329.41	1.27		280.00		16	2.5	Unidade Evaporadora
AC5							220	280.00	0.85	329.41	1.27			280.00	16	2.5	Unidade Evaporadora
AC6							220	280.00	0.85	329.41	1.27	280.00			16	2.5	Unidade Evaporadora
AC7							380	550.00	0.85	647.06	0.84	184.00	183.00	183.00	16	2.5	Gabinete de Ventilação
QDE-L601							220	1.000.00	0.92	1.086.96	1.52		1.000.00		20	6.0	QDE-L601
QDE-L602							220	1.000.00	0.92	1.086.96	4.55			1.000.00	20	6.0	QDE-L602
QDE-L603							220	1.000.00	0.92	1.086.96	4.55	1.000.00			20	6.0	QDE-L603
QDE-L604							220	1.000.00	0.92	1.086.96	4.55		1.000.00		20	6.0	QDE-L604
QDE-L605							220	1.000.00	0.92	1.086.96	4.55			1.000.00	20	6.0	QDE-L605
QDE-L606							220	1.000.00	0.92	1.086.96	4.55	1.000.00			20	6.0	QDE-L606
Soma	0	0	55	0	18	0	380	12.065.00		13.313.75	18.35	3.895.00	4.135.00	4.035.00	32	10.0	Geral

QUADRO DE CARGAS - QFAR-EB

Circuitos	Tensão (V)	Carga (W)	FP	Carga (VA)	I(A)	Fase (W) A	B	C	Prot. Disj. (A)	Fiação (mm²)	Observações
AC1	380	8.480.00	0.85	9.976.47	15.18	2.827.00	2.827.00	2826.00	32	10.0	Unidade Condesadora
AC2	380	20.020.00	0.85	23.552.94	35.83	6.674.00	6.673.00	6.673.00	63	16.0	Unidade Evaporadora
AC3	380	21.960.00	0.85	25.835.29	39.30	7.320.00	7.320.00	7.320.00	63	16.0	Unidade Evaporadora
AC4	380	21.960.00	0.85	25.835.29	39.30	7.320.00	7.320.00	7.320.00	63	16.0	Unidade Evaporadora
AC5	380	21.960.00	0.85	25.835.29	39.30	7.320.00	7.320.00	7.320.00	63	16.0	Unidade Evaporadora
AC6	380	21.960.00	0.85	25.835.29	39.30	7.320.00	7.320.00	7.320.00	63	16.0	Unidade Evaporadora
AC7	380	21.960.00	0.85	25.835.29	39.30	7.320.00	7.320.00	7.320.00	63	16.0	Unidade Evaporadora
Soma	380	138.300.00		162.705.88	210.37	46101.00	46100.00	46099.00	250	150.0	Geral

QUADRO DE CARGAS - QDG-EB

Circuitos	Tensão (V)	Carga (W)	FP	Carga (VA)	I(A)	Fase	Prot. Disj. (A)	Fiação (mm²)	Observações
QDB-TE	380	16.787.00		18.300.36	25.54	ABC	40	16.0	QDB-TE
QDB-1P	380	47.254.00		51.516.92	71.88	ABC	100	35.0	QDB-1P
QDB-2P	380	60.485.00		65.928.07	92.01	ABC	100	35.0	QDB-2P
QDB-3P	380	46.465.00		50.705.05	70.68	ABC	70	25.0	QDB-3P
QDB-4P	380	38.393.00		41.931.14	58.40	ABC	70	25.0	QDB-4P
QDB-5P	380	12.065.00		13.313.75	18.35	ABC	32	10.0	QDB-5P
QDB-6P	380	12.065.00		13.313.75	18.35	ABC	32	10.0	QDB-6P
QFAR-EB	380	138.300.00		162.705.88	210.37	ABC	250	150.0	QFAR-EB
QF-ELEV	380	5.520.00		6.133.34	8.40	ABC	32	6.0	QF-ELEV
Soma	380	377.334.00		423.848.26	469,66*	ABC	500	2x185	Geral

REVISÕES:

DATA:	REVISÃO:	DATA:	REVISÃO:
03/03/2015	00		
11/01/2019	01		

JF ENGENHARIA
Rua 26, nº 189, Sala 03, Setor Marista, Goiânia-GO
Fone (Fax) 62 3245-1512.

CEP - CENTRO DE EDUCAÇÃO PROFISSIONAL SENAC SETOR AEROPORTO - RETROFIT BLOCO B

PROPRIETÁRIO:
SENAC - SERVIÇO NACIONAL DE APRENDIZAGEM COMERCIAL LTDA

ENDEREÇO:
RUA 9–A, ESQ. C/ RUA 31–A, LTs. 27/28/29, SETOR AEROPORTO – GOIANIA–GO.

AUTOR DO PROJETO:
JAIRO FRANÇA JÚNIOR
ENG. ELETRICISTA - CREA: 3384/D - GO.

CONTEÚDO:
QUADROS DE CARGAS
NOTAS GERAIS

ESCALA: indicada

DATA: MAR/15

INSTALAÇÕES ELÉTRICAS

PRANCHA Nº: 06/06