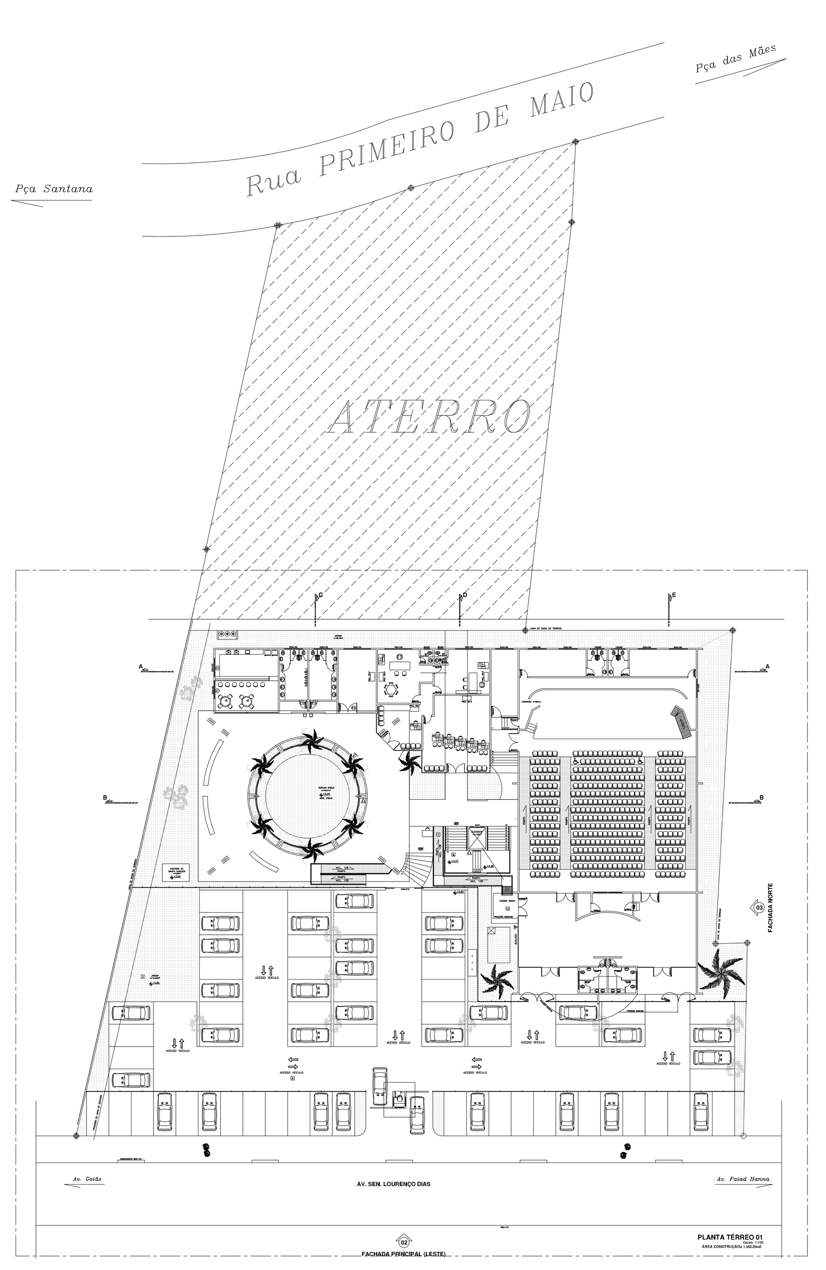

TERREO ESC. 1:500

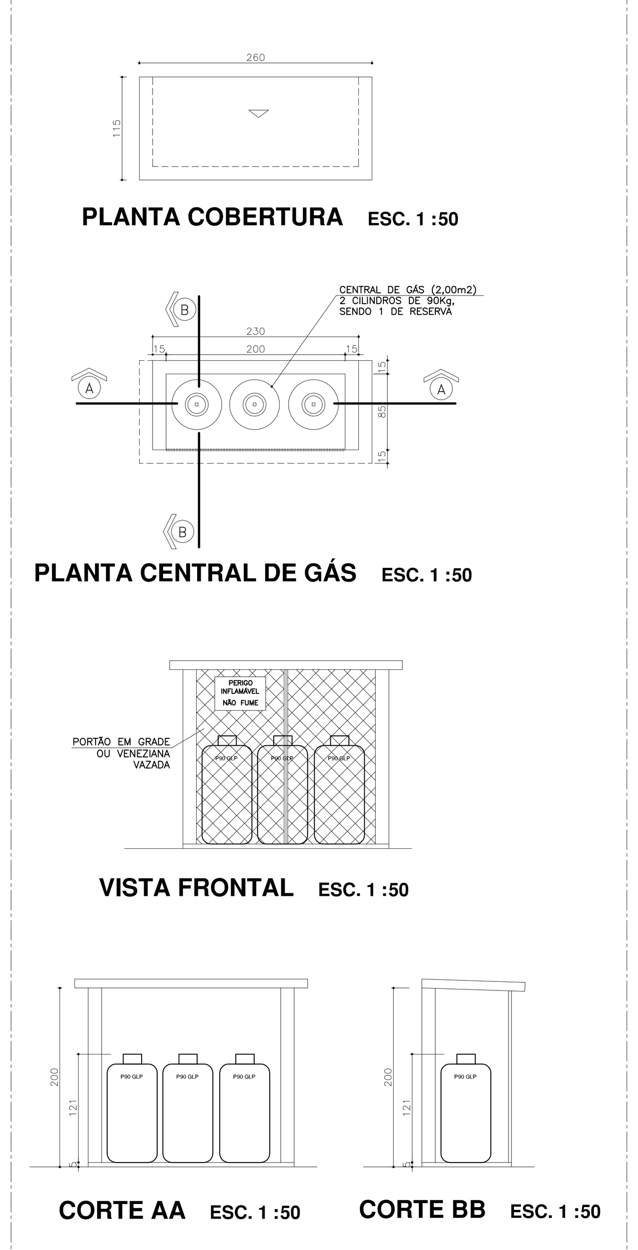

PLANTA COBERTURA ESC. 1 :50

PLANTA CENTRAL DE GÁS ESC. 1 :50

VISTA FRONTAL ESC. 1 :50

CORTE AA ESC. 1 :50

CORTE BB ESC. 1 :50

QUADRO DE ÁREAS

QUADRO DE ÁREAS	ÁREAS
PAV. TÉRREO	1.562,05m²
PAV. MEZANINO	1.090,90m²
1º PAVIMENTO	850,00m²
2ºPAVIMENTO	795,00m²
CASA DE MÁQUINAS/BARRILETE	56,68m²
MESA DE MOTORES	5,94m²
RESERVATÓRIO SUPERIOR	62,62m²
GUARITA 01	14,92m²
GUARITA 02	2,85m²
PLANTA NÍVEL +21,05	95,82m²
ÁREA TOTAL	4.480,78m²

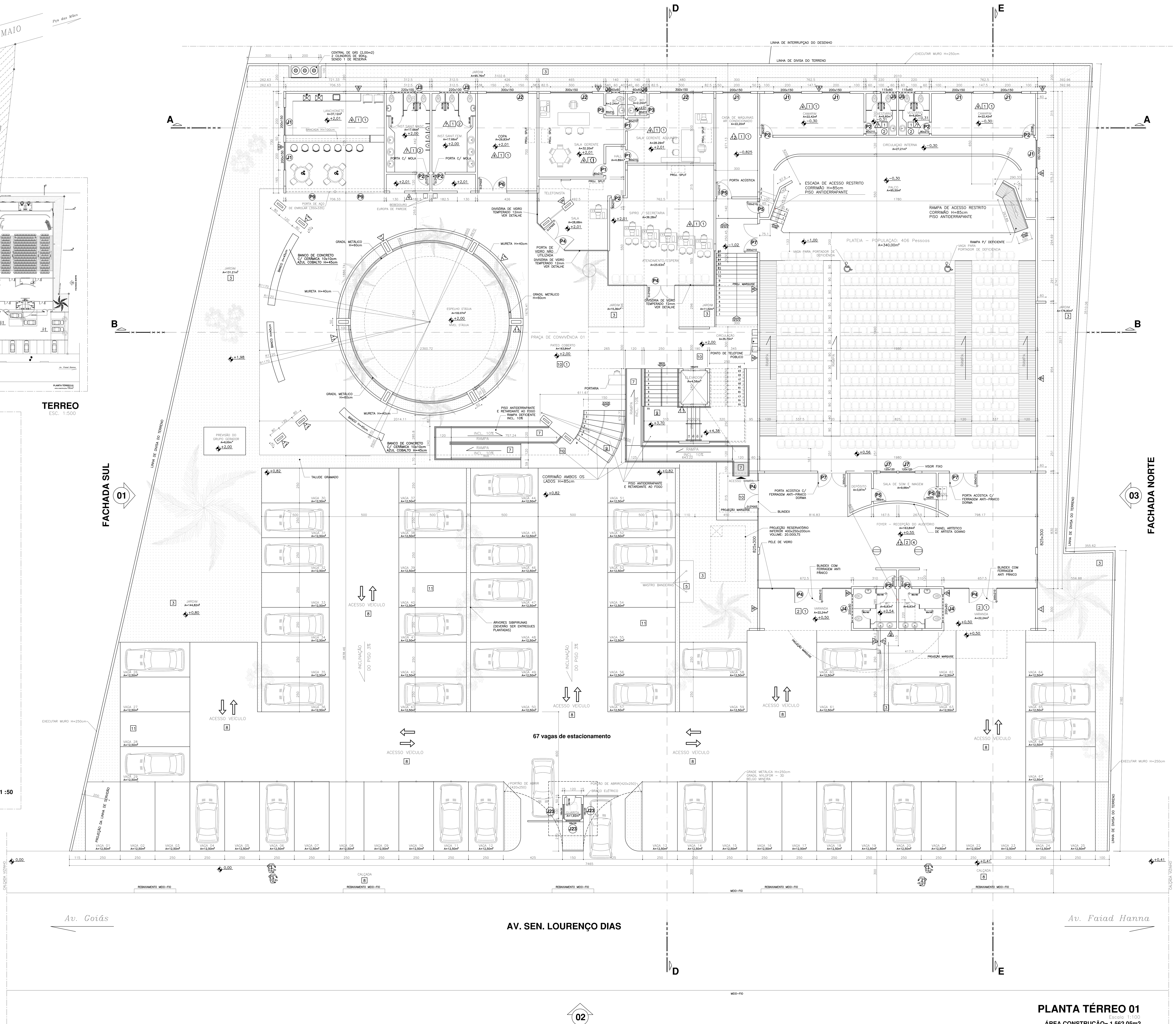

FACHADA PRINCIPAL (LESTE)

PLANTA TÉRREO 01
Escala 1:100
ÁREA CONSTRUÇÃO= 1.562,05m2

Especificações

ESQUADRIAS
- JANELAS DE CORRER E BASCULANTE EM PVC. (VER DETALHAMENTO)
- PORTAS DE ABRIR EM MADEIRA (COM VISOR). (VER DETALHAMENTO)
- PORTAIS E ALIZARES (ABAULADOS) EM MOGNO LUSTRADOS.
- PORTAS DE ABRIR EM PVC NOS BOXES DOS SANITÁRIOS.
- PORTAS DE ABRIR E CORRER EM VIDRO TEMPERADO.

ESPELHOS
- CRISTAL TIPO MIRAGE DA SANTA MARINA 4mm.

LUMINÁRIAS
- TIPO TUBOLIGHT SOFT NA COR PRETA.

INTERRUPTORES
- PIAL, LINHA PRATIS, COR CINZA.

LOUÇAS
- BACIA CONVENCIONAL DECA P18, LINHA VILLAGE, COR CINZA REAL.
- MICTÓRIO IDEAL STANDARD TOCANTINS SILVER STIRLING.
- TANQUE INOX 25/30 lts, MEKAL.
- CUBA PARA EMBUTIR OVAL DECA L37, COR CINZA REAL, NA BANCADA EM GRANITO CINZA CORUMBÁ, ESP. 2cm.
- BARRAS DE APOIO DA JOFEL.
- LAVATÓRIO DECA, LINHA VILLAGE, COLUNA SUSPENSA CS-1G, COR CINZA REAL.

METAIS
- TORNEIRAS DOS LAVATÓRIOS: DECA 1199 C 50
- TORNEIRAS DAS PIAS: DECA 1168 C 50 DE PAREDE.
- VÁLVULAS DE DESCARGA DOCOL CROMADA.
- PORTA-PAPÉIS HIGIÊNICOS AE 41000 DA JOFEL.
- CABIDE DUPLO MOLDENOX
- PORTA TOALHA DE PAPEL AH 31000 DA JOFEL SOMENTE NOS SANITÁRIOS DA DIRETORIA.
- SABONETEIRA LÍQUIDA AC 51000 DA JOFEL.
- SECADORA DE MÃOS AA 72000, DA JOFEL.

FECHADURAS
- FAMA GRAFITE BOLA 005 E/2
- FAMA GRAFITE BOLA 005 B/2 P/ OS SANITÁRIOS

BANCADAS
- GRANITO CINZA CORUMBÁ NOS SANITÁRIOS (BISOTADAS).
- BALCÃO EM GRANITO CINZA CORUMBÁ NO SIPRO/DEPILAÇÃO/LANCHONETE/ SAÚDE.(BISOTADO)
- BANCADAS DOS SANIT. EM GRANITO CINZA CORUMBÁ.(BISOTADO)

Legenda (ESPECIFICAÇÕES)

△ – PAREDES
1 – CERÂMICA GAIL 5,2x24cm, COR 1098
2 – POLICARBONATO ALVEOLAR COR AZUL, ESP. 10mm.
3 – PLACA DE ALUMÍNIO COR NATURAL TIPO "ALUCOBOND"
4 – PAREDE REVESTIDA C/ CERÂMICA CECRISA 9,5x9,5cm OURO VELHO E CECRISA 9,5x19,5cm ALUMÍNIO ATÉ h=1,60m (NÃO RECORTAR A CERÂMICA) CONFORME DETALHE E DE 1,60 ATÉ O TETO, EMASSADA E PINTADA C/ TINTA LÁTEX DA SUVINIL COR PÉROLA Nº38.
5 – PAREDE SOB OS BALCÕES REVESTIDA EM CECRISA 10x10 TELHA E ALUMÍNIO 10x20 CONFORME DETALHE.
6 – REBOCO EMASSADO E PINTADO C/ TINTA ACRÍLICA TEXTURA AZUL.
7 – PAREDE REVESTIDA C/ CERÂMICA CECRISA 10x10 TELHA, CECRISA 20x20 BRANCO ALASKA E CECRISA 10x20 ALABASTRO BEGE CONFORME DETALHE.
8 – REBOCO EMASSADO E PINTADO C/ TINTA ACRÍLICA TEXTURA BRANCO NEVE
9 – PLACA DE ALUMÍNIO COR VERMELHA TIPO "ALUCOBOND"
10– BRISE ASA DE AVIÃO E PERFIL DE ALUMÍNIO, PINTADO COM TINTA ELETROSTÁTICA VERMELHA.
11– CERÂMICA GAIL, FORMATO 2109, COR 1300
12– VER PROJETO ACÚSTICO

□ – PISO
1 – CERÂMICA CECRISA HÉRCULES AL – 39,5x39,5cm – PEI V. REJUNTE PRETO.
2 – GRANITO 40x40cm CINZA CORUMBÁ
3 – JARDIM EM GRAMA ESMERALDA, PLANTADA EM PLACAS.
4 – PLACAS DE CONCRETO ENTREMEADAS C/ GRAMA.
5 – CALÇADA PERIFÉRICA EM CIMENTADO DESEMPENADO.
6 – CALÇADA EXTERNA EM PISO TEC-STONE
7 – RAMPA CIMENTADO RÚSTICO DESEMPENADO E TINTA ACRÍLICA GRAFITE.
8 – PISO TEC-STONE NA CIRCULAÇÃO DE VEÍCULOS E CALÇADA EXTERNA
9 – GRANITO CINZA CORUMBÁ 30x50cm POLIDO SENDO 20cm POLIDO E 10cm RÚSTICO(VER DETALHE)
10 – PISO GOIARTE SOLLO RÚSTICO VERMELHO – 3072.
11 – PISO GOIARTE TIPO CONCREGRAMA

○ – TETO
1 – REBOCO EMASSADO E PINTADO C/ TINTA PVA BRANCO NEVE.
2 – TETO EM PLACAS DE GESSO C/ TINTA PVA BRANCO NEVE.
3 – TETO EM PVC BRANCO.
4 – REBOCO EMASSADO E PINTADO C/ TINTA PVA BRANCO NEVE C/ SANCA

OBS.:
–QUADRO DE ABERTURAS – JANELAS FOLHA 03/09
–QUADRO DE ABERTURAS – PORTAS FOLHA 04/09
–PLANTA DE SITUAÇÃO – FOLHA 02/09

ESTADO DE GOIÁS
CORPO DE BOMBEIROS MILITAR
PROCESSO N.º................/.......
1. ( ) Projeto original.
2. ( ) Por atualização. Projeto original ..../.......
3. ( ) Por substituição. Projeto original ..../.......
4. ( ) Por adequação de edificação existente: Data comprovada da edificação: ....../....../......
5. ( ) Com Parecer Técnico n.º................/.......
APROVADO
EM ..../......./.......
Analista:

senac

CFP - ANÁPOLIS - GO
CENTRO DE FORMAÇÃO PROFISSIONAL

DESENHO TÉCNICO

PROPRIETÁRIO: SENAC – SERVIÇO NACIONAL DE APRENDIZAGEM COMERCIAL
AUTOR DO PROJETO: DANILO RIBEIRO TORQUATO CREA 14043/D GO
ENDEREÇO: AV. SENADOR JOSÉ LOURENÇO DIAS (AV. DO CONTORNO) S/N, CENTRO, ANÁPOLIS – GO.

ÁREA TERRENO: 5.490,93m²	ÁREA CONSTRUÇÃO: 4.480,78m²	PROJETO:
DESENHO: DANILO	DATA: FEVEREIRO/2014	ESCALA: INDICADA

CONTEÚDO: PLANTA TÉRREO ESPECIFICAÇÕES QUADRO DE ÁREAS
FOLHA: 1/9